MİLOS MASA

KONUMLANDIRMA YAPARKEN MALZEMELERİN KODUNA VE YERİNE DİKKAT EDELİM
LET'S PAY ATTENTION TO THE CODE AND LOCATION OF THE MATERIALS WHEN POSITIONING

Sayın Müşteri,
Satın aldığınız bu ürün size ulaşmadan önce tüm ürünlerimiz
Test edilmiş, kontrol edilmiş ve paketlenmiştir.
Ancak taşıma esnasında bazı parçalar zarar görebilir.
Böyle bir durumla karşılaşırsanız ürünün tamamını geri göndermeyin,
Sadece hasarlı parçayı ve malzemeyi isteyin.

Gerekli parça ve malzemelerin kodunu kurulumda bulabilirsiniz.

Montaja başlamadan önce kutulardan çıkan ürünler eksiksiz olarak
olduğundan emin olun.
Birden fazla ürün satın aldıysanız montajını tamamlamadan
İkinci ürünü açarak karışıklık yaratmayınız.
Kuruluma başlamadan önce her parçayı hafif nemli bir bezle silin ve
kurulama başlayın.
Lütfen mobilyalarımızı amacı dışında kullanmayınız.

Dear Customer,
Before this product you have purchased reaches you, all of our has been tested
and checkod and packaged.
However, some parts may be damaged during transportation.
If you encounter such a situation, do not send the entire product back,
and simply ask for the damaged part and the material.

You can find the code of the required parts and materials in the installation
Before starting the assembly, the products coming out of the boxes are complete
and harmless.
make sure it is.
If you have purchased more than one product, without completing the assembly
of a single product,
Do not cause confusion by opening the second product.
Before starting the installation, wipe each part with a slightly damp cloth and
start the installation.
You can start.
Please do not use your furniture for other than its intended purpose.

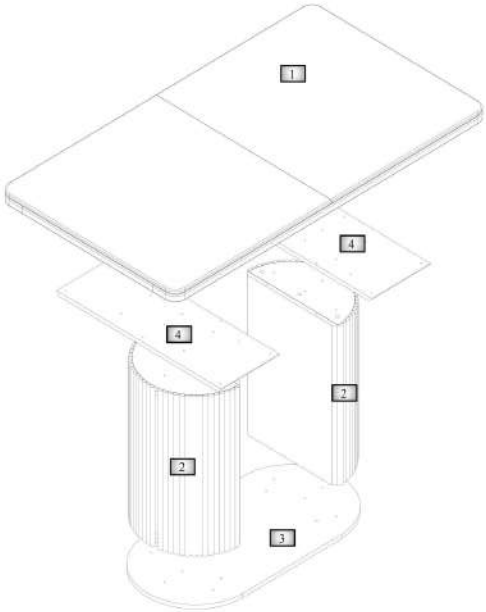

PARÇA KODU	PARÇA ADI	ADET
1	TOPLU ÜST TABLA	1
2	BOMBE AYAK	1
3	ALT TABLA	1
4	AYAK ÜST	1

...0 KARE KÜÇÜK OTOMAŞA.jpg	MATERIAL PICTURES	Code / Notes / Quantities	E4 / 26	E5 / 8

DETAYLI KURULAMA KODU OKUTUNUZ / READ THE DETAILED DRYING CODE
Yedek parça ihtiyacınız olması durumunda lütfen montaj talimatlarında gösterilen "Model Kodu" ve "Aksesuar Kodu"nu belirtiniz.
In case you need a sparepart, please indicate "Model Code" and "Accessory Code" shown in the assembly instructions.

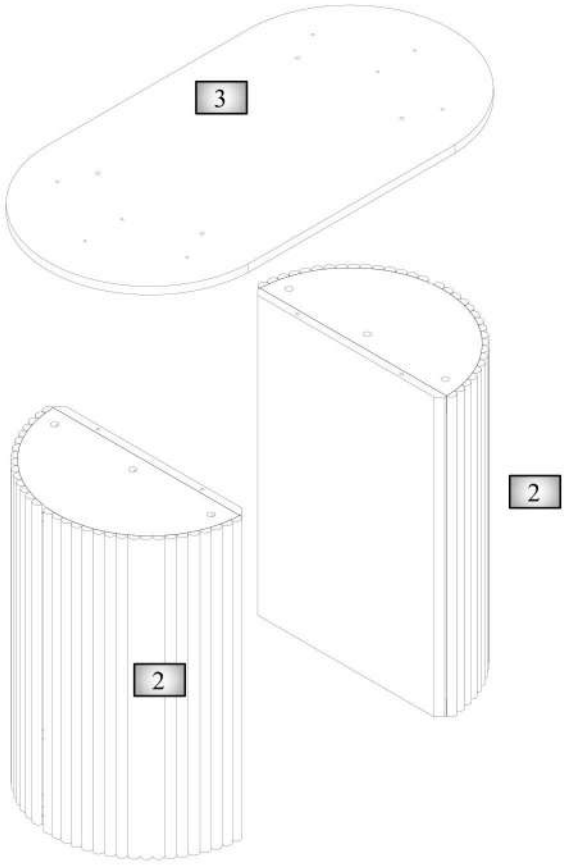
3
2
2

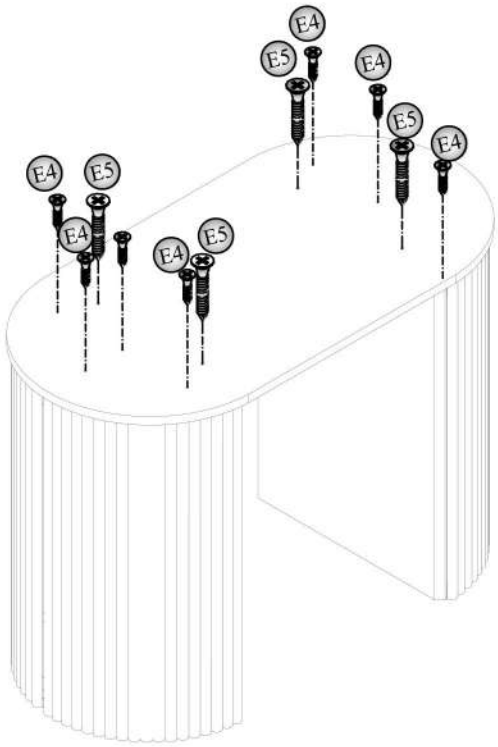
E4
E5
E4
E5
E4
E4
E5
E4
E5
E4

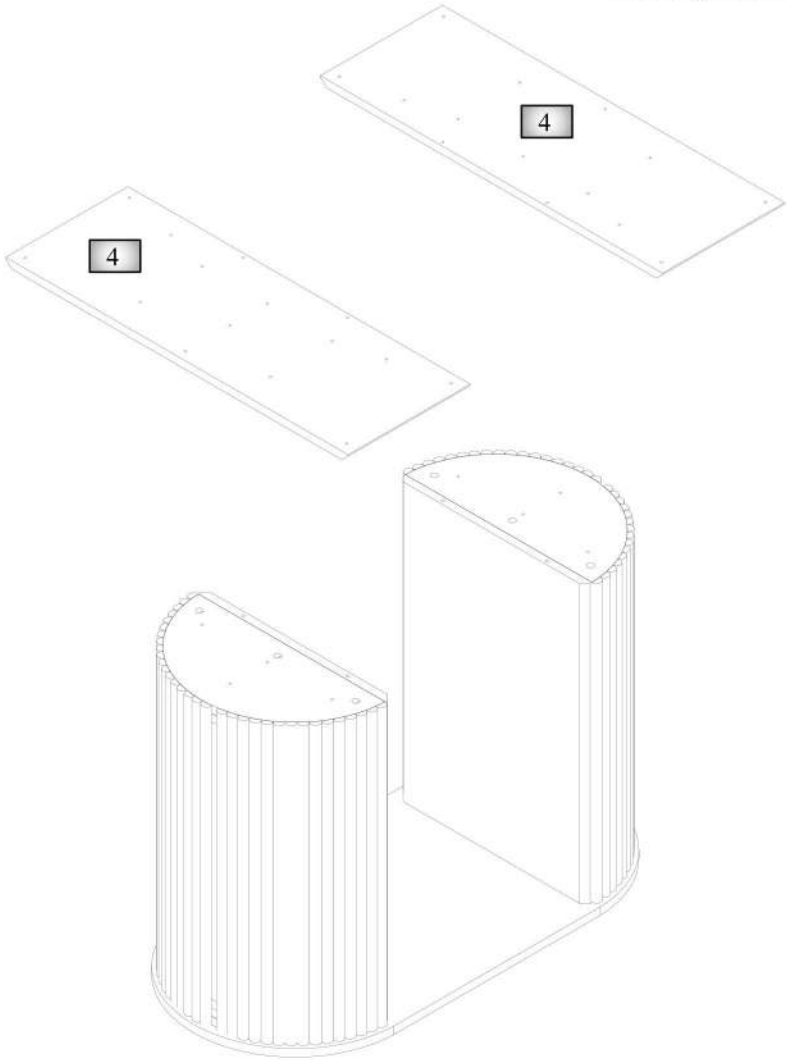
4
4

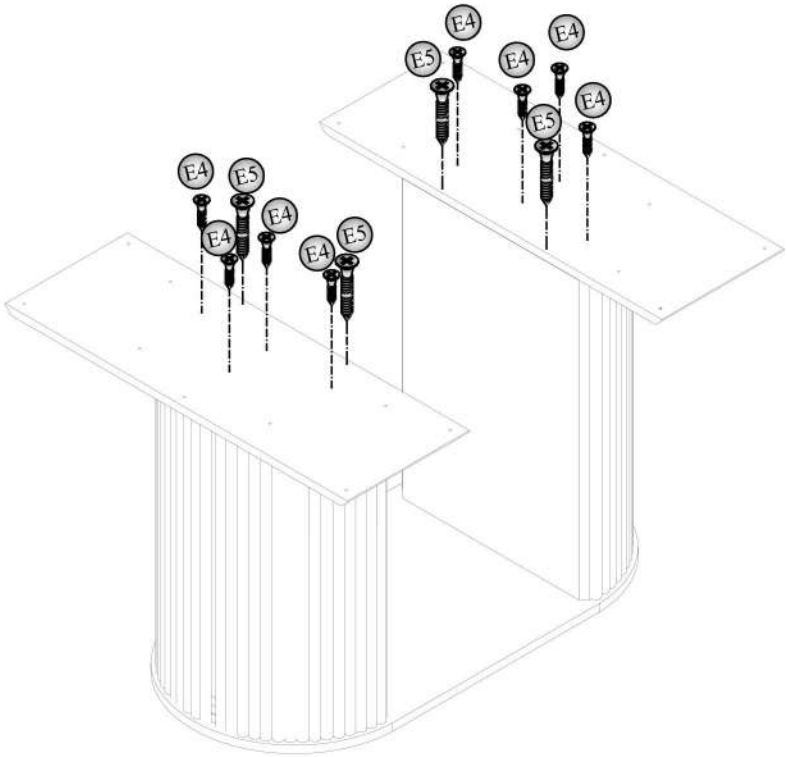
E4
E5
E4
E4
E4
E5
E4
E4
E5
E4
E4
E5

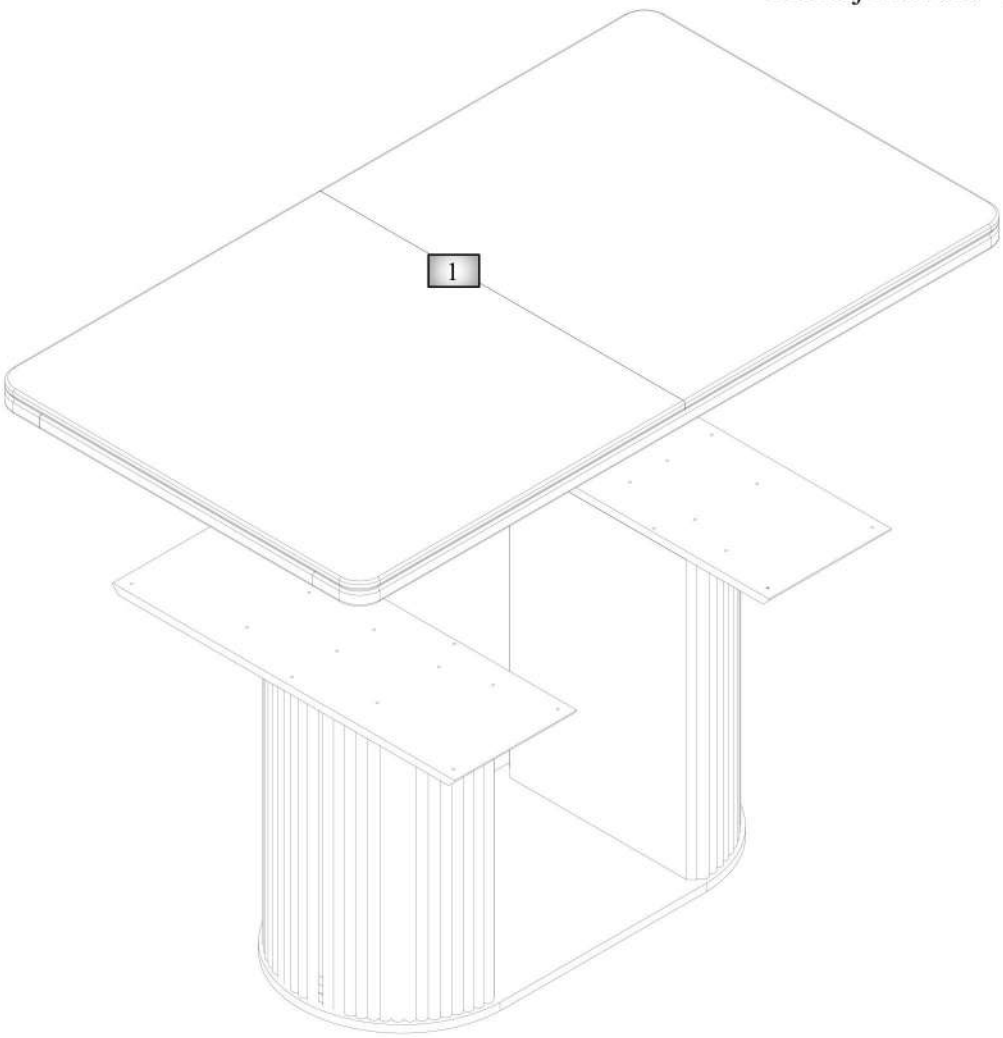
1

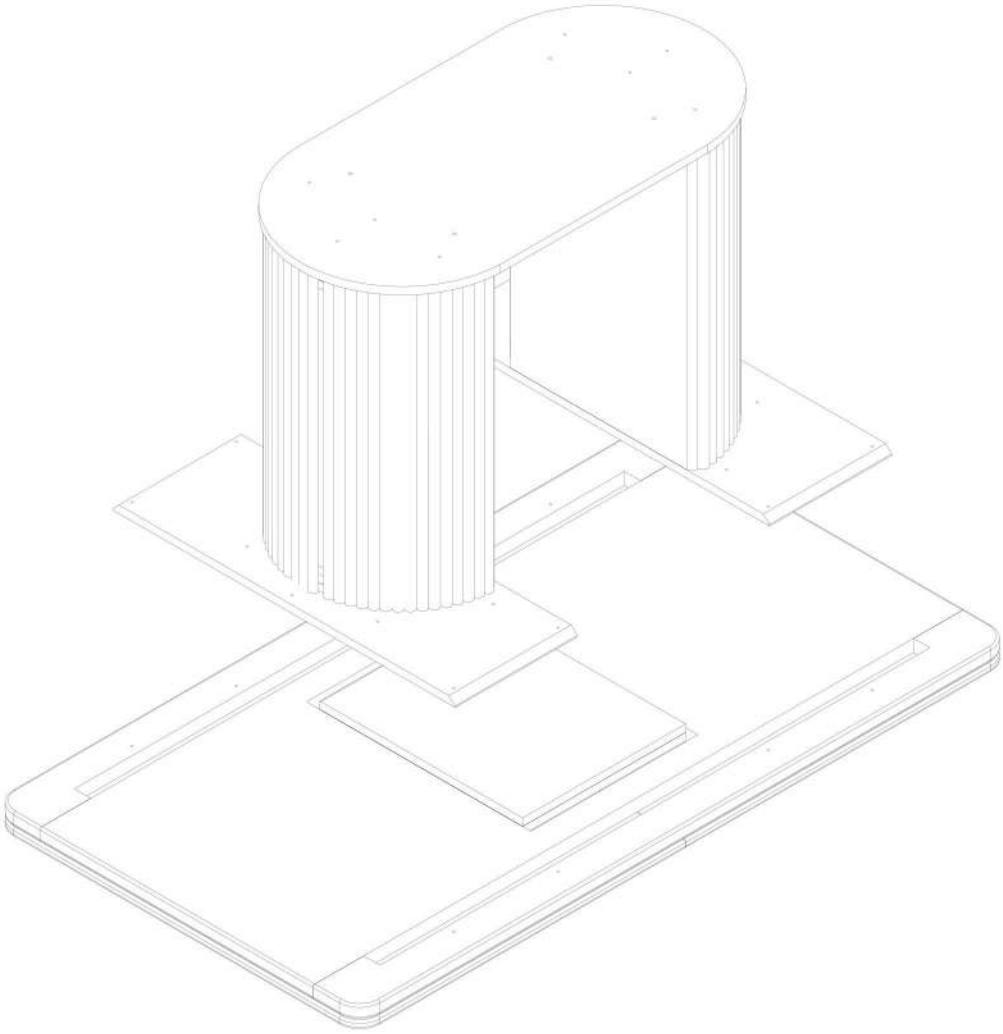

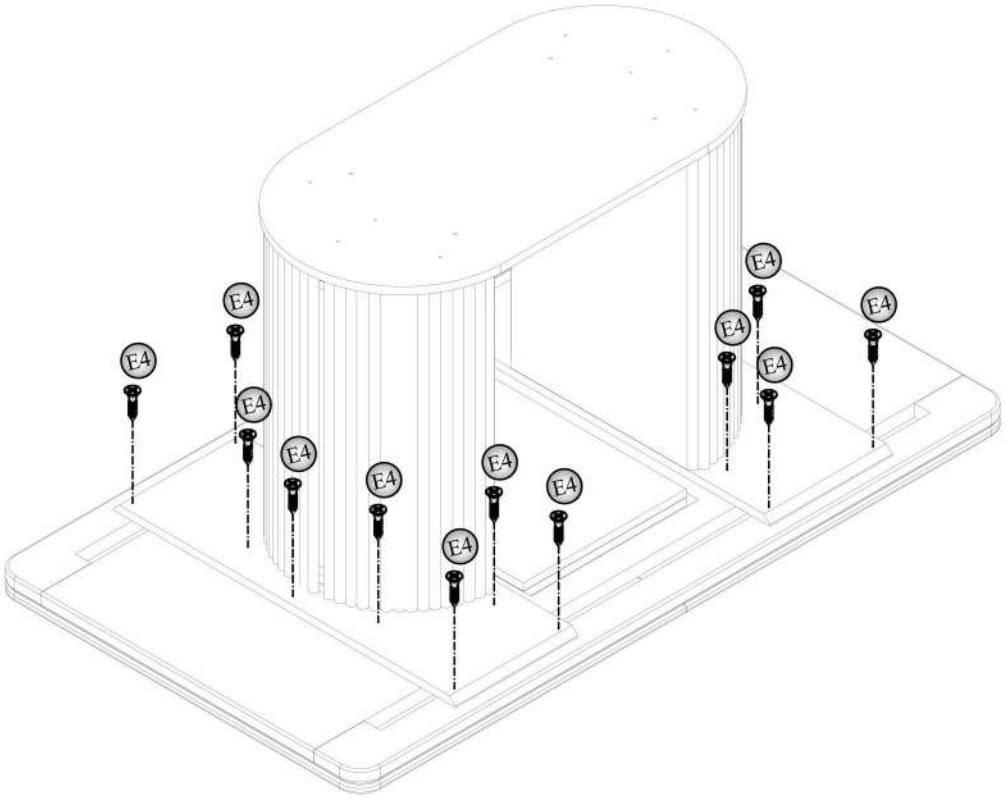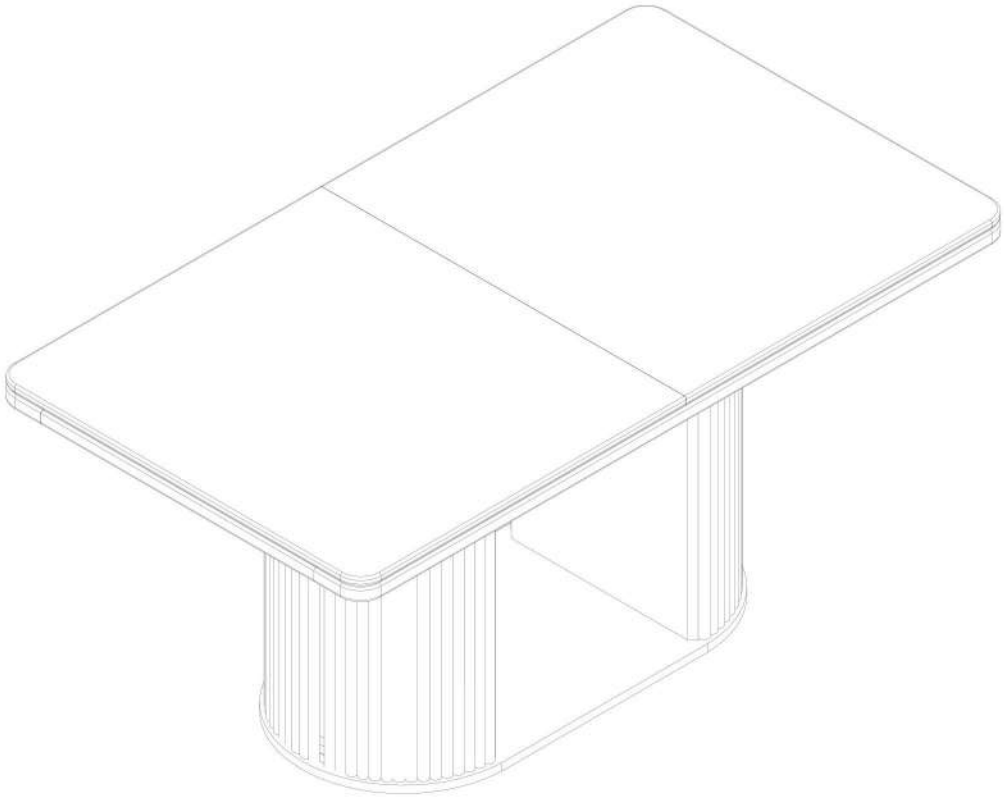
E4
E4
E4
E4
E4
E4
E4
E4
E4
E4
E4
E4